Fuji Electric

СПЛИТ

НОВО **KM**

Стенен тип
Професионална серия



REFRIGERANT R32

GOOD DESIGN

ALL DC

Economy | Powerful | 10°C HEAT | Low Noise | Auto Changeover | Up/Down | Adjust | Restart | Sleep | Program | Filter | Silver Ion (опция)

Стилен и елегантен дизайн

Тънкият и стилен правоъгълен дизайн е постигнат благодарение на компактния топлообменник и обновената вентилаторна турбина.

Хибриден топлообменник

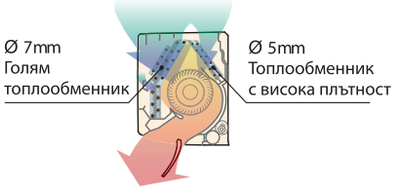



Висока енергийна ефективност

Свръхвисоката сезонна ефективност е постигната благодарение на топлообменника с висока плътност и новия хладилен газ R32.

КЛАС
охлаждане*1 A++
отопление*2 A+

SEER 7.4*1 (*1: 07/09 модели)

SCOP 4.4*2 (*2: 12 модел)

Комфортен въздушен поток и тиха работа

Благодарение на големите жалузи се постига по-широк въздушен поток, който може да бъде насочен вертикално надолу, като нивото на шум се запазва ниско, благодарение на обновения дизайн на вентилаторната турбина.

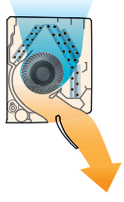



20dB(A)

Контрол през Wi-Fi (Опционално)

Лесно можете да управлявате климатичната система чрез смартфон, таблет или компютър навсякъде и по всяко време.



Wireless LAN интерфейс

Wi-Fi адаптерът позволява безжично управление от смартфон, таблет или компютър, независимо къде се намирате.

REFRIGERANT R32

GOOD DESIGN





Безжично дистанционно



ROG07/09/12KMCC



ROG14KMCC

Технически параметри

Модел	Вътрешно тяло		RSG07KMCE	RSG09KMCE	RSG12KMCE	RSG14KMCE
	Външно тяло		ROG07KMCC	ROG09KMCC	ROG12KMCC	ROG14KMCC
Захранващо напрежение			Монофазно , ~230 V, 50 Hz			
Мощност	Охлаждане	kW	2.0 (0.9-3.0)	2.5 (0.9-3.2)	3.4 (0.9-3.9)	4.2 (0.9-4.4)
	Отопление	kW	2.5 (0.9-3.4)	2.8 (0.9-4.0)	4.0 (0.9-5.3)	5.4 (0.9-6.0)
Консумация	Охлаждане/Отопление	kW	0.450/0.555	0.630/0.620	0.935/0.960	1.220/1.410
EER	Охлаждане	W/W	4.43	3.97	3.65	3.44
COP	Отопление	W/W	4.52	4.52	4.17	3.83
Проектен товар	Охлаждане/Отопление (-10°C)	kW	2.0/2.3	2.5/2.4	3.4/2.5	4.2/4.0
SEER	Охлаждане	W/W	7.40	7.40	7.30	6.90
SCOP	Отопление (Средно)	W/W	4.10	4.10	4.40	4.10
Енергиен клас	Охлаждане		A++	A++	A++	A++
	Отопление (Средно)		A+	A+	A+	A+
Макс. работен ток	Охлаждане/Отопление	A	6.5/9.0	6.5/9.0	6.5/9.0	6.5/9.0
Годишна консумация	Охлаждане	kWh/a	95	118	163	213
	Отопление	kWh/a	785	819	795	1367
Изсушаване		l/h	1.0	1.3	1.8	2.1
Звуково налягане	Вътрешно(Охлаждане) H/M/L/Q	dB(A)	38/33/29/20	40/34/29/20	40/35/30/20	43/36/30/20
	Вътрешно (Отопление) H/M/L/Q	dB(A)	41/35/31/22	42/36/31/22	42/38/33/22	44/39/33/24
	Външно (Охл./Отопл.) Високо	dB(A)	46/46	46/46	50/50	50/50
Звукова мощност	Вътрешно(Охл./Отопл.) Високо	dB(A)	54/56	55/57	55/58	57/59
	Външно(Охл./Отопл.) Високо	dB(A)	61/61	61/62	65/65	65/66
Въздушен поток	Вътрешно/Външно (охл.) Високо	m^3/h	650/1,650	700/1,650	700/1,700	770/1,680
	Вътрешно/Външно (отопл.) Високо	m^3/h	720/1,450	750/1,450	780/1,470	820/1,580
Размери В x Ш x Д	Вътрешно	mm	270 × 834 × 222	270 × 834 × 222	270 × 834 × 222	270 × 834 × 222
	Външно	mm	541 × 663 × 290	541 × 663 × 290	541 × 663 × 290	542 × 799 × 290
Тегло	Вътрешно	kg (lbs)	10 (22)	10 (22)	10 (22)	10 (22)
	Външно	kg (lbs)	22 (49)	22 (49)	24 (53)	31 (68)
Тръбни връзки (течност/газ)		mm	6.35/9.52	6.35/9.52	6.35/9.52	6.35/9.52
Диаметър на дренажната тръба		mm	11.8/15.0 to 16.8	11.8/15.0 to 16.8	11.8/15.0 to 16.8	11.8/15.0 to 16.8
Максимална дължина на тръбите		m	20 (15)	20 (15)	20 (15)	20 (15)
Максимална денивелация		m	15	15	15	15
Работен диапазон	Охлаждане	°CDB	-10 до 46	-10 до 46	-10 до 46	-10 до 46
	Отопление	°CDB	-15 до 24	-15 до 24	-15 до 24	-15 до 24
Фреон	Тип (потенциал за глобално затопляне)		R32 (675)	R32 (675)	R32 (675)	R32 (675)
	Тегло	kg (CO2eq-T)	0.6 (0.405)	0.6 (0.405)	0.7 (0.473)	0.85 (0.574)

Допълнителни компоненти

Кабелно дистанционно:	UTY-RNRYZ2, UTY-RLRY
Външна I/O платка:	UTY-XCSXZ2
Комуникационен кит:	UTY-TWRXZ2
Безжичен LAN интерфейс:	UTY-TFSXF2
Външен свързващ кит:	UTY-XWZX

Размери

(Мерна единица: mm)

RSG07/09/12KMCE

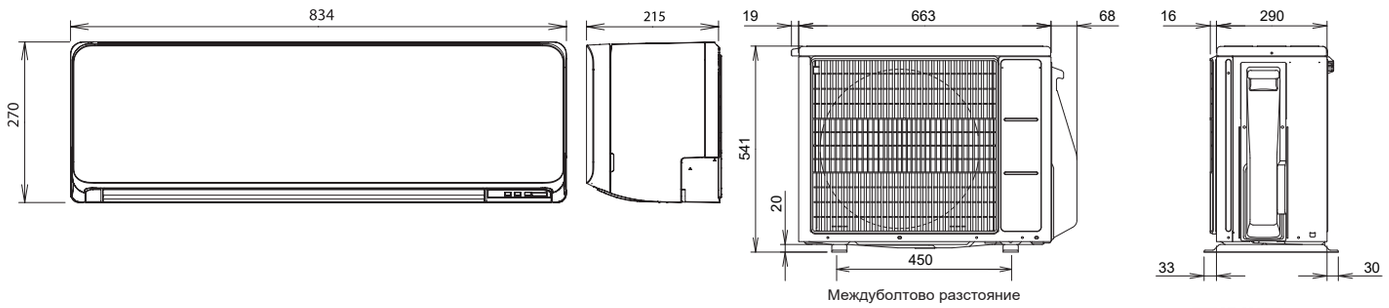

Междуболтово разстояние

TEMPEX®

гр. Пловдив; бул. „Кукленско шосе“ №52; 0700 45 300; sales@tempexbg.com; www.tempex.bg